virginio nastri®

Highlights

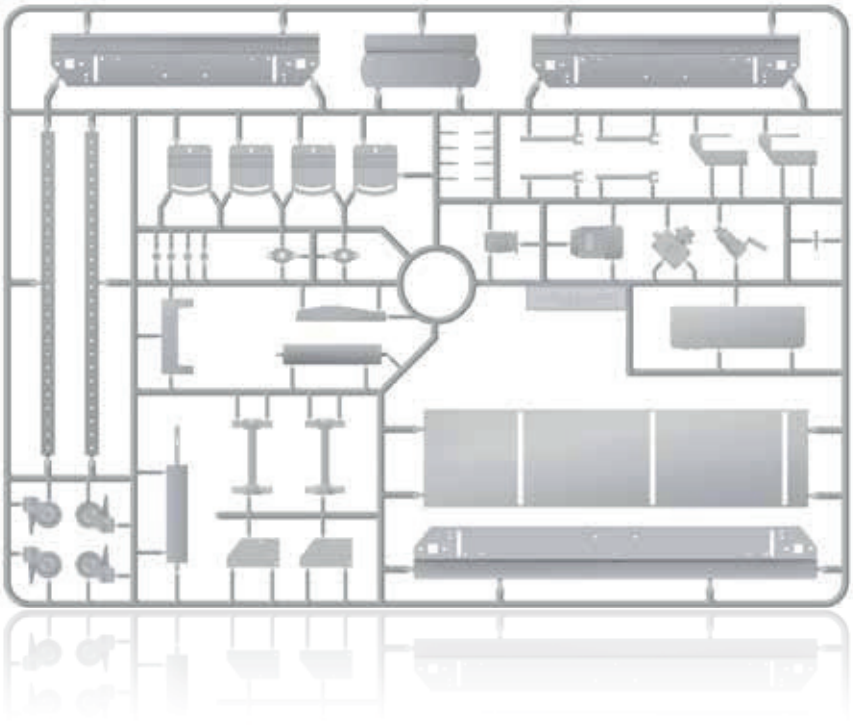

modular, flexible, virginio

SMS

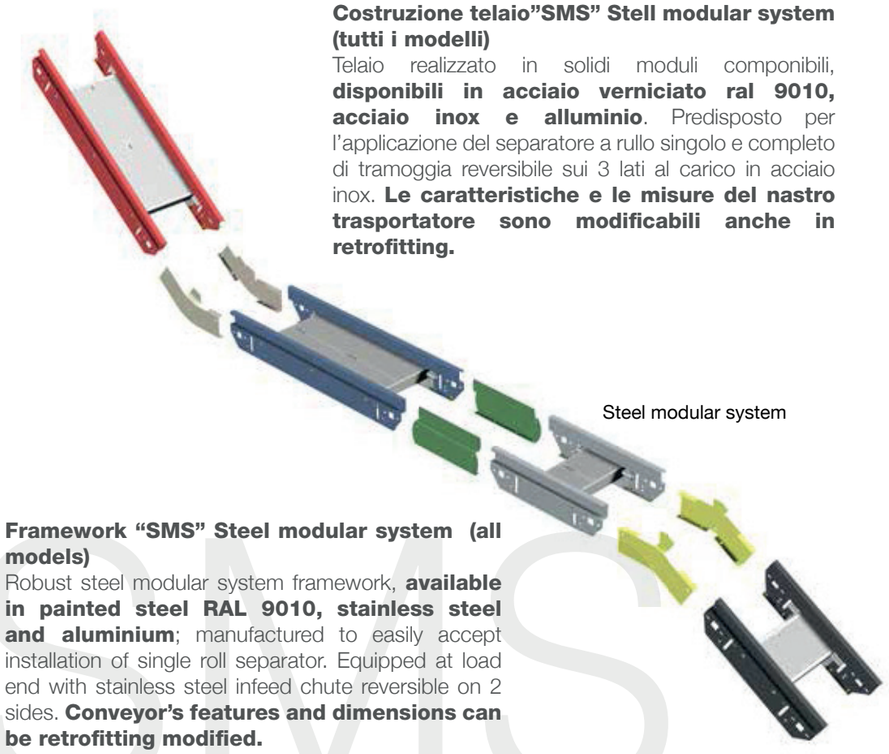

Steel modular system

Costruzione telaio”SMS” Stell modular system (tutti i modelli)
Telaio realizzato in solidi moduli componibili, **disponibili in acciaio verniciato ral 9010, acciaio inox e alluminio**. Predisposto per l’applicazione del separatore a rullo singolo e completo di tramoggia reversibile sui 3 lati al carico in acciaio inox. **Le caratteristiche e le misure del nastro trasportatore sono modificabili anche in retrofitting.**

Framework “SMS” Steel modular system (all models)
Robust steel modular system framework, **available in painted steel RAL 9010, stainless steel and aluminium**; manufactured to easily accept installation of single roll separator. Equipped at load end with stainless steel infeed chute reversible on 2 sides. **Conveyor’s features and dimensions can be retrofitting modified.**

SMS

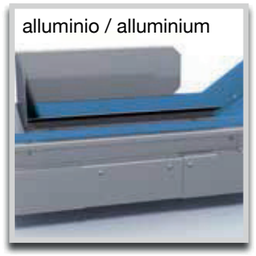

HPT

Trasmissione moto “HPT” High power transmission (tutti i modelli)
Trasmissione del moto realizzata tramite motoriduttore kw 0,22 di primaria casa nazionale applicato direttamente all’albero di tramissione, fissato su supporti autocentranti e realizzato in acciaio e apposito PU bianco per massimo sviluppo della trazione.

Transmission “HPT” High power transmission (all models)
Drive via motor/gearbox of only 0.22 kw directly mounted to drive shaft and fixed with self-centring supports. Manufactured in steel and polyurethane to obtain the best friction.

MVC

Tela trasporto “MVC” Maxi visual control (tutti i modelli)
Telo trasportatore realizzato in colore blu a norme **FDA**, appositamente studiato per massima definizione visiva sul particolare in trasporto. La tela è realizzata in triplo strato ad alta rigidità trasversale unitamente ad una notevole resistenza all’impatto verticale.

Belt “MVC” Maxi visual control (all models)
Flat blue belt **FDA** grade, specifically studied to obtain the best visual definition of the transported pieces. The belt is made of triple-layer high transverse rigidity together with a considerable vertical impact resistance.

POMP

Supporto modello “POMP” hydraulic (CB-CBD)
Permette idraulicamente la regolazione dell’altezza e dell’inclinazione da un unico operatore; completo di ruote in poliuretano Ø 100 mm girevoli con freno.

Hydraulic support stand “POMP” model (CB-CBD)
Allows easy adjustment of both height and tilt angle without any effort; complete with polyurethane swivel castors 100 mm diameter with brake facility.

TMS

Supporto modello “TMS” Telescopic modular system (CL-PNL-SV)
Permette facilmente la regolazione dell’altezza; completo di ruote in poliuretano Ø 100 mm girevoli con freno. Disponibile sia nella versione fissata esternamente alla struttura che nella versione applicata all’interno dell’ingombro del nastro trasportatore.

Support stand “TMS” Telescopic modular system (CL-PNL-SV)
Allows easy adjustment of height complete with polyurethane swivel castors 100 mm diameter with brake facility. Available both external fitting or underneath conveyor’s frame avoiding external protrusions.

SAC

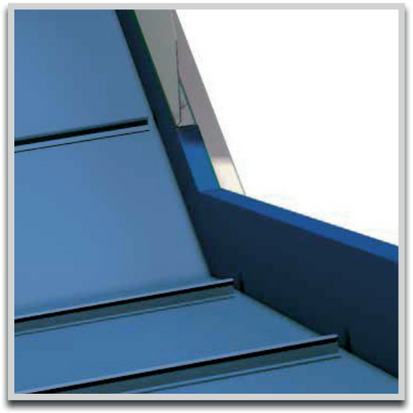

Sistema di chiusura “SAC” Sealed antifriction closing (CB-CBD-SV)
Sponde contenimento pezzi H. 95 mm in polizzene blu direttamente appoggiate alla tela di trasporto contro l’intrusione dei particolari al di sotto della tela.

Sidewall System ”SAC” Sealed antifriction closing (CB-CBD-SV)
Conveyor side walls 95 mm high, manufactured with blue antifriction material (polizene) directly fitted on conveyor’s belt to prevent introduction of products underside the belt.

virginio nastri®

SAC

CL

MOD.	A	B	C	D	E	F	G	H	I	L	M	N	O	Kg
CL/1	1500	220	286	299	495	425	849	143	261	1429	207	565	565	69
CL/2	1500	300	366	379	575	505	849	143	261	1429	207	565	565	73
CL/3	1500	370	436	449	645	575	849	143	261	1429	207	565	565	77
CL/4	1500	500	566	579	775	705	849	143	261	1429	207	565	565	84
CL/5	2000	370	436	449	645	575	1142	150	267	1838	412	715	715	90
CL/6	2000	500	566	579	775	705	1142	150	267	1838	412	715	715	99

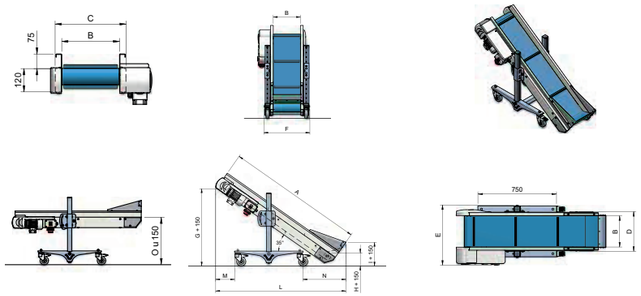

PNL

MOD.	A	B	C	D	E
PNL/1	220	286	486	299	404
PNL/2	300	366	566	379	484
PNL/3	370	436	636	449	554
PNL/4	500	566	766	579	684
PNL/5	600	666	866	679	784
PNL/6	800	866	1066	879	984
PNL/7	1000	1066	1266	1079	1184
PNL/8	1200	1266	1466	1279	1384

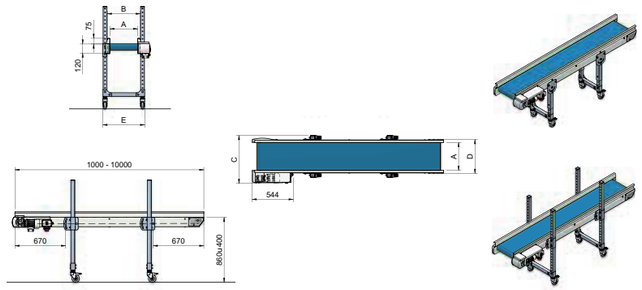

SV

MOD.	A	B	C	D	E	F	G	H	I	L	M	N	Kg
SV/1	700	1300	250	366	379	566	505	1216	344	1866	456	660	100
SV/2	700	1300	320	436	449	636	575	1216	344	1866	456	660	105
SV/3	700	1300	450	566	579	766	705	1216	344	1866	456	660	115
SV/4	700	1800	320	436	449	636	575	1393	235	2276	611	915	118
SV/5	700	1800	450	566	579	766	705	1393	235	2276	611	915	130
SV/6	700	1800	550	666	679	866	805	1393	235	2276	611	915	138

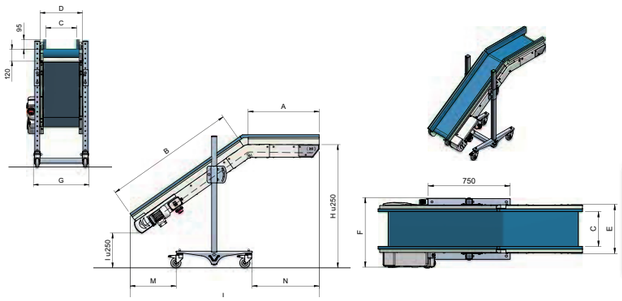

CB

MOD.	A	B	C	D	E	F	G	H	I	L	M	N	Kg
CB/1	700	1300	250	366	575	505	915	361	418	138	323	1894	110
CB/2	700	1300	320	436	645	575	915	361	418	138	323	1894	116
CB/3	700	1300	450	566	775	705	915	361	418	138	323	1894	126
CB/4	700	1800	250	366	575	505	1107	267	324	44	601	2304	122
CB/5	700	1800	320	436	645	575	1107	267	324	44	601	2304	128
CB/6	700	1800	450	566	775	705	1107	267	324	44	601	2304	140

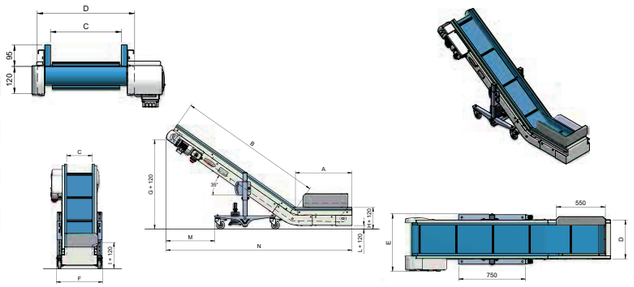

CBD

MOD.	A	B	C	D	E	F	G	H	I	L	M	N	O	P	Kg
CBD/7	700	1300	750	250	366	698	505	826	893	282	337	57	738	2640	149
CBD/8	700	1300	750	320	436	775	575	826	893	282	337	57	738	2640	158
CBD/9	700	1300	750	450	566	911	705	826	893	282	337	57	738	2640	174
CBD/10	700	1800	750	250	366	698	505	1067	1134	236	291	11	1082	3049	161
CBD/11	700	1800	750	320	436	775	575	1067	1134	236	291	11	1082	3049	171
CBD/12	700	1800	750	450	566	911	705	1067	1134	236	291	11	1082	3049	189

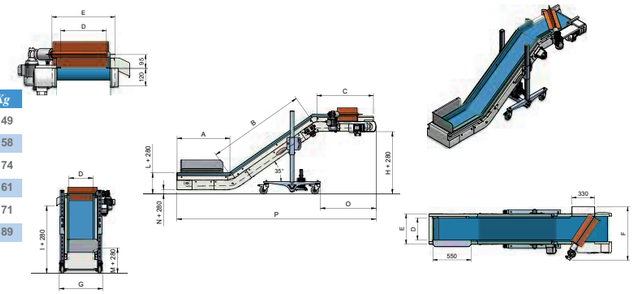

SEPARATORS

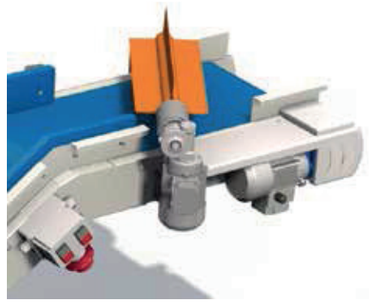

SAP

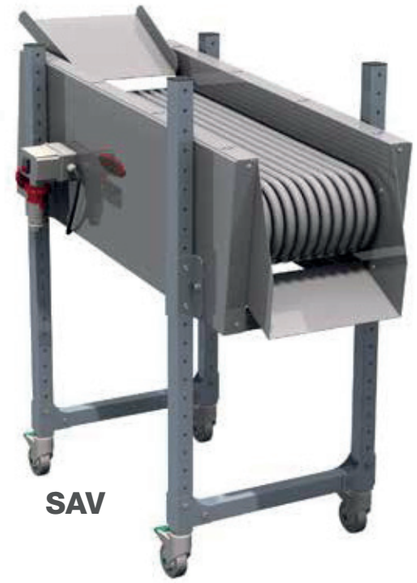

SAV

SAR

CUSTOM LINE “M”

CB/M

CBD/M

CL/M

PNL/M

SV/M

CM

BIL

CPS

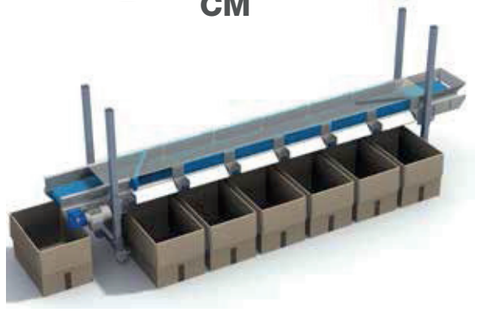

NDP

PLASTIC LINK - TABLE TOP - FREE OR DRIVEN RUNNING ROLLERS

PLASTIC LINK

FREE OR DRIVEN RUNNING ROLLERS

TABLE TOP

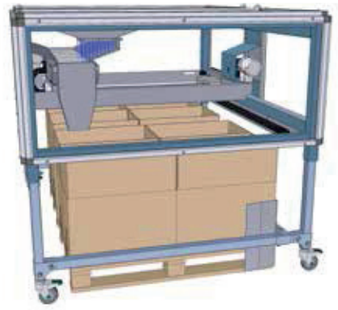

FILLER

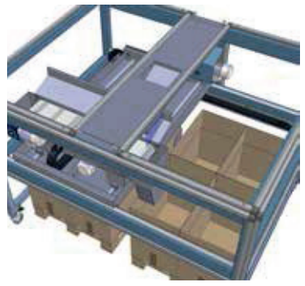

LIFT

PET LINE

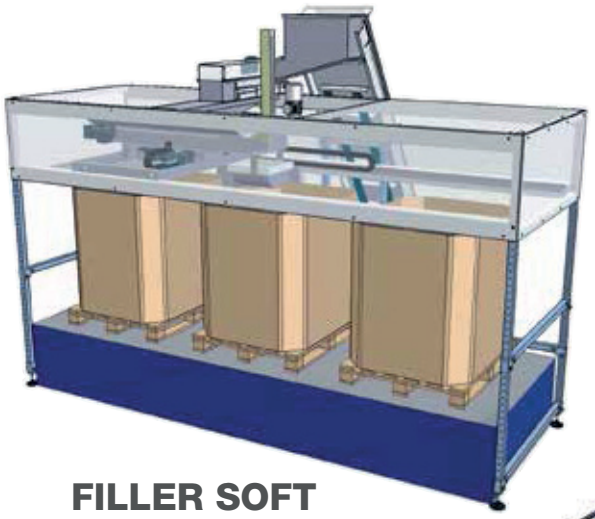

FILLER SOFT DROP

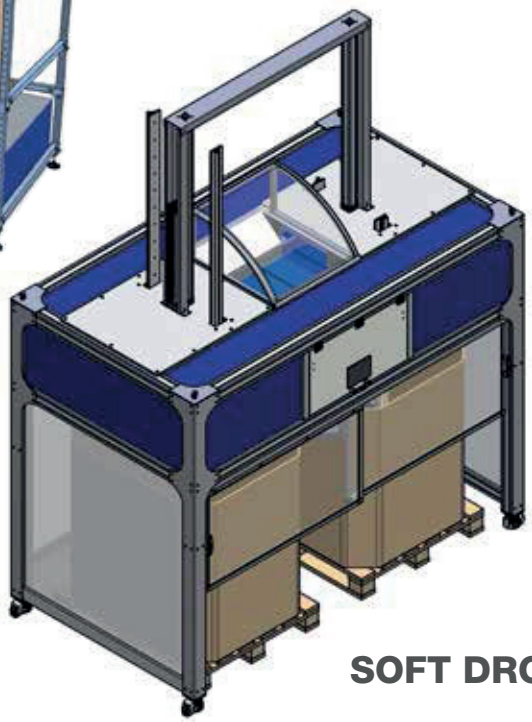

SOFT DROP

CAP COOLER

Stampa CORAPRINT

SYSTEMS

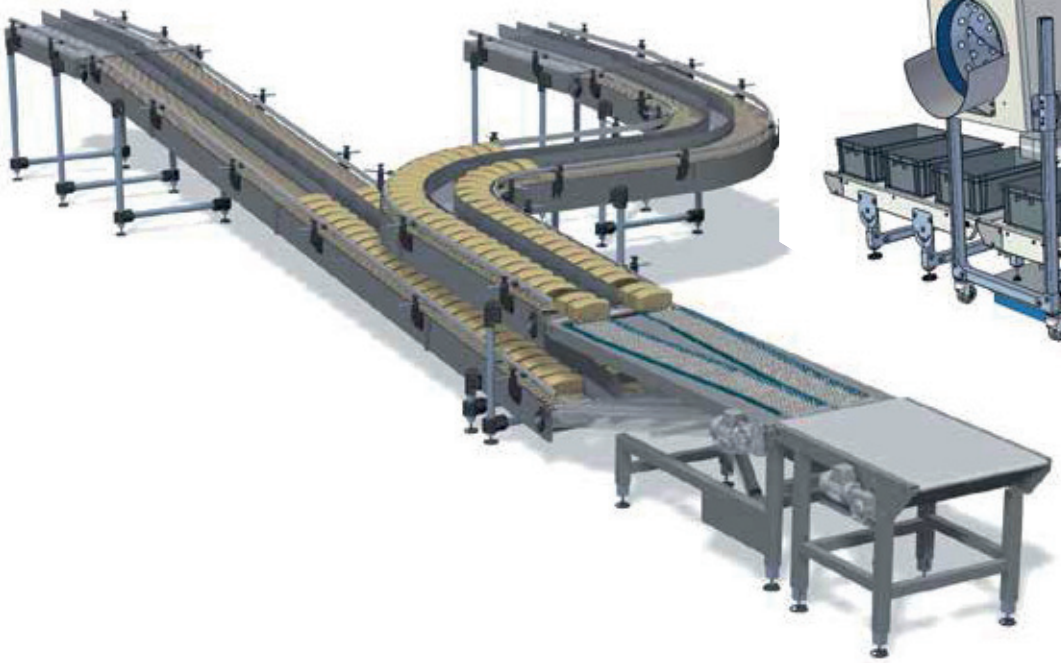

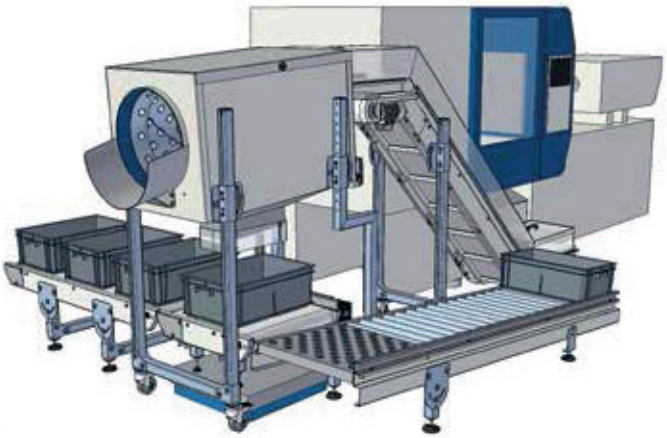

virginio nastri®

Virginio Nastri s.r.l.
Via 2a Strada, 161 (Z.I.)
36071 Arzignano (VI) Italy

Tel. +39 0444 451520
Tel. +39 0444 450620
Fax +39 0444 671840

info@virginionastri.com
www.virginionastri.it
www.virginionastri.com